BASE PLATE

WWN.900

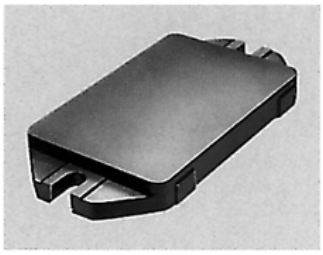

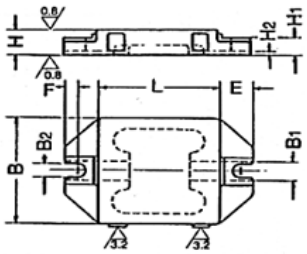

Material
Cast iron BS EN 1561
1997-EN/GJL-250
(BS 1452 Gr 250)

B	L	B1	B2	E	F	H	H1	H2	kg	Art. WWN.
160	160	30	18	40	20	40	25	6	6	900-401
200	315	30	18	40	20	40	25	6	15	900-403
250	315	30	18	40	20	40	25	6	19.5	900-405

JIG PLATE

WWN.903

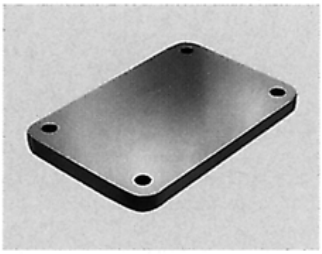

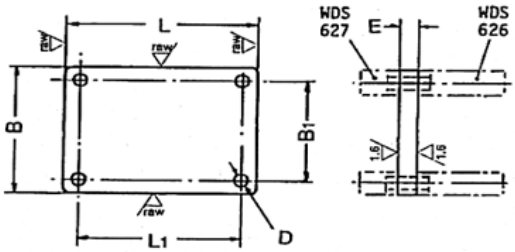

Material
Cast iron BS EN 1561
1997-EN/GJL-250
(BS 1452 Gr 250)

B	L	B1	D H7	E	L1	kg	Art. WWN.
135	170	105	10	16	140	2.6	903-405
170	170	140	10	16	140	3.3	903-406
170	210	135	12	20	175	5.1	903-407
170	260	135	12	20	225	6.3	903-408
210	260	175	12	20	225	7.8	903-410

CAPSTAN BACK PLATE

WWN.906

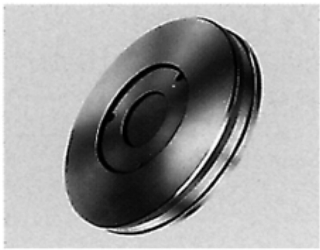

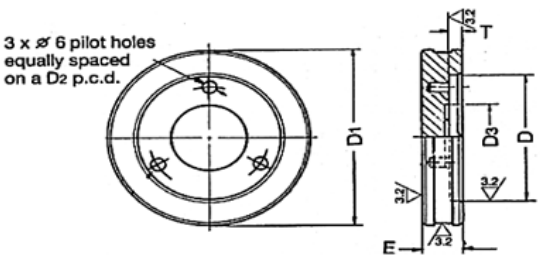

Material
Cast iron BS EN 1561
1997-EN/GJL-250
(BS 1452 Gr 250)

D	D1	D2	D3	E	T	kg	Art. WWN.
5¼"	152	119	65	32	4.8	3.6	906-401
5¼"	254	119	65	32	4.8	11	906-403
7½"	254	159	105	32	7.9	9.8	906-405
7½"	305	159	105	32	7.9	15	906-406
10"	356	203	149	45	9.5	28	906-408

PLATEAU A COUSSIN D'AIR

KWN.1020

Pour le déplacement de pièces lourdes sur les tables de machines.
Dimensions des plaques :
205 x 255 mm - charge possible de 800 kg à 4 bar,
425 x 255 mm - charge possible de 1000 kg à 3 bar, en fonte.
Ces plateaux se composent d'une plaque supérieure munie de trous de fixation et d'une plaque inférieure en acier munie de trous d'échappement pour l'air comprimé.
Les rainures en Té sur les tables n'empêchent pas le processus de fonctionner.
Pour des charges volumineuses plusieurs plateaux peuvent être reliés entre eux.

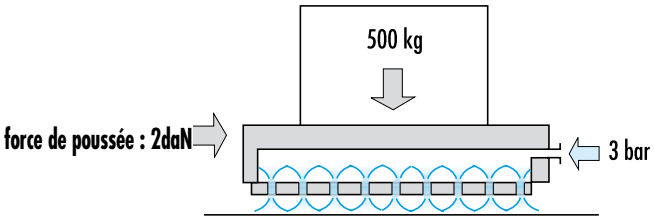

PAIRE DE PRISMES EN Vé

UPM.1647/1648

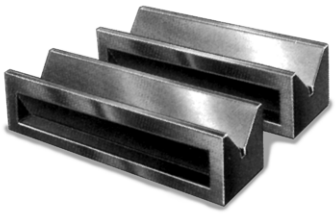

MATIERE : UPM.1647 : en fonte spéciale - raboté suivant DIN 876-3 ,
UPM.1648 : en acier trempé - finement rectifié suivant DIN 876-0.

EXECUTION : avec Vé de 90°, face en Vé et faces d'appui parallèles et appairées.

L x B/l x H	pour Ø	Réf	
		fonte	acier trempé
75 x 35 x 30	5 - 40	***UPM.1647.101***	***UPM.1648.101***
100 x 40 x 30	6 - 40	***UPM.1647.102***	–
100 x 47 x 40	5 - 55	–	***UPM.1648.102***
150 x 50 x 40	8 - 50	***UPM.1647.103***	–
150 x 55 x 45	5 - 60	–	***UPM.1648.103***
200 x 65 x 55	5 - 75	–	***UPM.1648.104***
200 x 70 x 50	8 - 70	***UPM.1647.104***	–
250 x 85 x 60	12 - 85	***UPM.1647.105***	–
250 x 85 x 70	5 - 100	–	***UPM.1648.105***
300 x 100 x 70	12 - 100	***UPM.1647.106***	–

PAIRE DE PRISMES EN Vé POUR GROS DIAMETRES

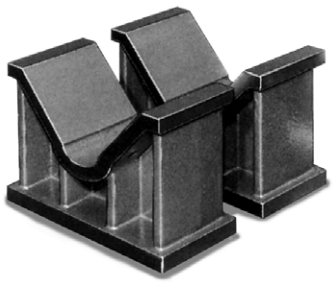

MATIERE : fonte spéciale ou en acier.

L x B/l x H (mm)	pour Ø (mm)
de 120 x 270 x180	100 - 200
à 300 X 650 X 380	450 - 600

EQUERRE DE BRIDAGE AVEC BOUTONNIERES

UPM. 1609

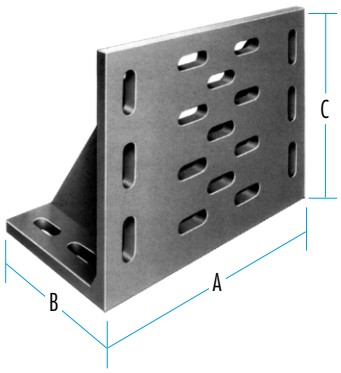

MATIERE : fonte spéciale.

EXECUTION : surfaces de bridage rabotées suivant DIN 876-3.
Le nombre de boutonnières augmente en fonction de la grandeur de l'équerre.
Autres dimensions sur demande.

Sur demande : qualité 00 ou 1 pour travaux de contrôle.

A (mm)	150	200	275	400	500	1000
B (mm)	75	100	150	225	300	600
C (mm)	100	150	200	300	400	800
poids (kg)	4	8	20	45	90	655
Ref.	***UPM. 1609.101***	***UPM. 1609.102***	***UPM. 1609.103***	***UPM. 1609.105***	***UPM. 1609.106***	***UPM. 1609.109***

EQUERRE DE BRIDAGE AVEC RAINURES EN Té

UPM. 1615

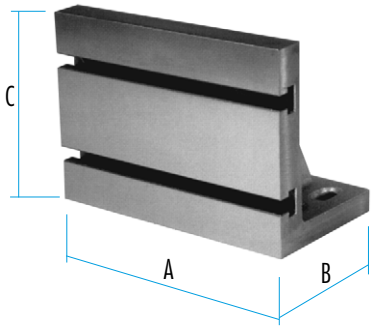

MATIERE : fonte spéciale.

EXECUTION : surfaces de bridage rabotées suivant DIN 876-3.
Le nombre de rainures en Té augmente en fonction de la grandeur de l'équerre.
Autres dimensions sur demande.

Sur demande : qualité 00 ou 1 pour travaux de contrôle.

A (mm)	150	200	275	400	500	1000
B (mm)	75	100	150	225	300	600
C (mm)	100	150	200	300	400	800
poids (kg)	6	11	24	54	105	680
Ref	***UPM. 1615.101***	***UPM. 1615.102***	***UPM. 1615.103***	***UPM. 1615.105***	***UPM. 1615.106***	***UPM. 1615.109***

CUBE DE BRIDAGE

UPM 1461

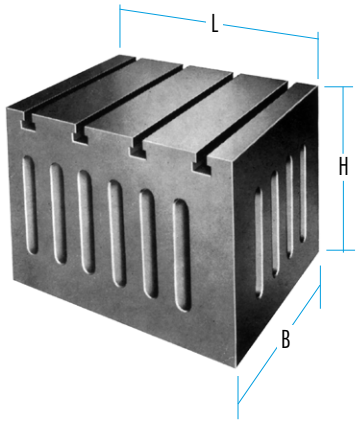

MATIERE : fonte spéciale.
Dimensions :
L x B x H : de 250 x 180 x 150 à 800 x 700 x 600.

CUBE DE BRIDAGE

UPM 1462

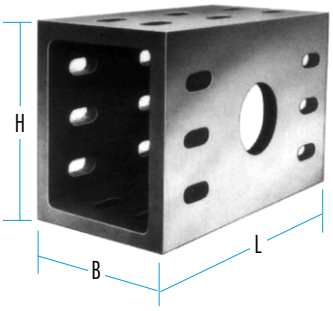

MATIERE : fonte spéciale.
Dimensions :
L x B x H : de 250 x 150 x 100 à 1000 x 600 x 500.

TABLE POUR FOREUSE

UPM 1463

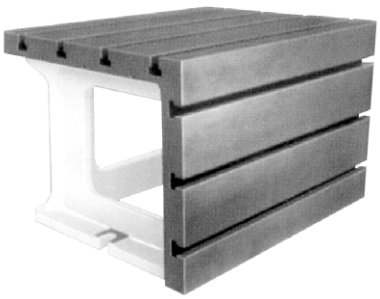

MATIERE : fonte spéciale.
Dimensions :
L x B : de 500 x 600 / 600 x 750 / 750 x 1000 / 1000 x 1000.

PLAQUE DE BRIDAGE ANGULAIRE

LHA.WAP

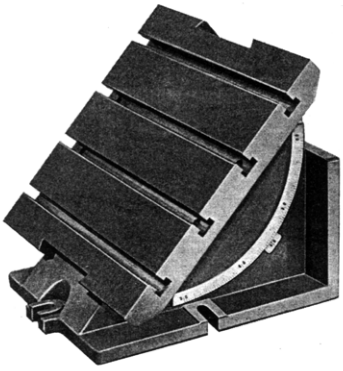

MATIERE : fonte spéciale.
Dimensions :
B x L : de 195 x 200 / 250 x 250 / 300 x 300 / 390 x 400.

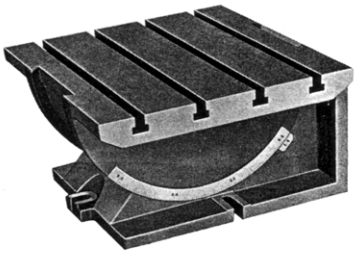

PAIRE DE BLOCS PARALLELES

UPM.1582

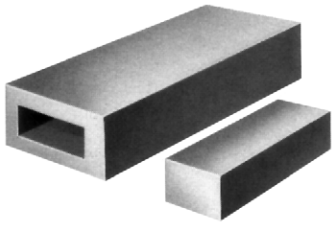

MATIERE : fonte spéciale.

EXECUTION : 4 faces appairées, parallèles, faces fraisées, élément creux à partir de 400 x 100 x 60 mm.
Tolérance de paralléléité : ± 0,032 mm.

longueur	largeur	hauteur	poids (kg/p.)	Réf.
300	30	10	1,5	***UPM.1582.101***
300	40	20	3,5	***UPM.1582.102***
300	40	30	6	***UPM.1582.103***
300	50	40	9	***UPM.1582.104***
300	60	40	11	***UPM.1582.105***
400	60	50	18	***UPM.1582.106***
400	80	60	21	***UPM.1582.107***
400	80	70	23	***UPM.1582.108***
400	100	60	24	***UPM.1582.109***
500	100	70	36	***UPM.1582.110***
500	100	80	42	***UPM.1582.111***
500	100	90	45	***UPM.1582.112***

PAIRE DE CHASSIS PARALLELES

UPM.1623 à 1630

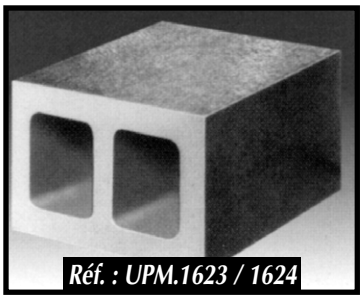

Réf. : UPM.1623 / 1624

MATIERE : fonte spéciale.

EXECUTION : renfort au milieu du creux avec 4 ou 6 côtés d'équerre (suivant DIN 875) et finement rabotés suivant DIN 876-3.
Réf. : ***UPM.1623 :*** 4 côtés usinés et surface lisse, fraisée,
Réf. : ***UPM.1624 :*** 6 côtés usinés et surface lisse, fraisée,
Réf. : ***UPM.1629 :*** 4 côtés usinés et rainures en Té (DIN 650), fraisée,
Réf. : ***UPM.1630 :*** 6 côtés usinés et rainures en Té (DIN 650), fraisée.

REMARQUE : voir paire de chassis parallèles suivant DIN 876.1 ou 0, pour travaux de contrôle à la page 1005.
Tolérance de paralléléité : ± 0,064 mm.

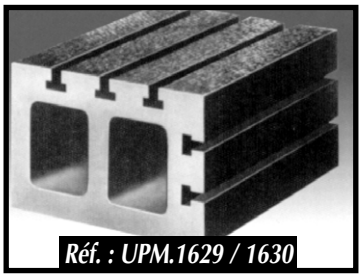

Réf. : UPM.1629 / 1630

L x l x H	poids (kg)	Réf. surface lisse		Réf. avec rainures en Té	
		4 côtés	6 côtés	4 côtés	6 côtés
150 x 150 x 100	24	***UPM.1623.101***	***UPM.1624.101***	***UPM.1629.101***	***UPM.1630.101***
225 x 150 x 100	32	***UPM.1623.102***	***UPM.1624.102***	***UPM.1629.102***	***UPM.1630.102***
300 x 225 x 150	78	***UPM.1623.103***	***UPM.1624.103***	***UPM.1629.103***	***UPM.1630.103***
400 x 300 x 200	160	***UPM.1623.104***	***UPM.1624.104***	***UPM.1629.104***	***UPM.1630.104***
500 x 300 x 150	180	***UPM.1623.105***	***UPM.1624.105***	***UPM.1629.105***	***UPM.1630.105***
600 x 400 x 200	240	***UPM.1623.106***	***UPM.1624.106***	***UPM.1629.106***	***UPM.1630.106***

PLATEAU DE BRIDAGE

H.1908

CUBE DE BRIDAGE - Réf. : H.1908

MATIERE : fonte GG 30.

EXECUTION : préusiné. - Exécutions spéciales sur demande.

l1	l2+1	h1	h	a	b2	b3	l3	l4	y	kg	Réf.
400	**231**	358	408	150	–	150	–	150	12	100	***H.1908.210***
500	**331**	510	565	200	–	200	–	200	12	209	***H.1908.410***
630	**451**	640	700	200	200	300	200	300	16	432	***H.1908.610***

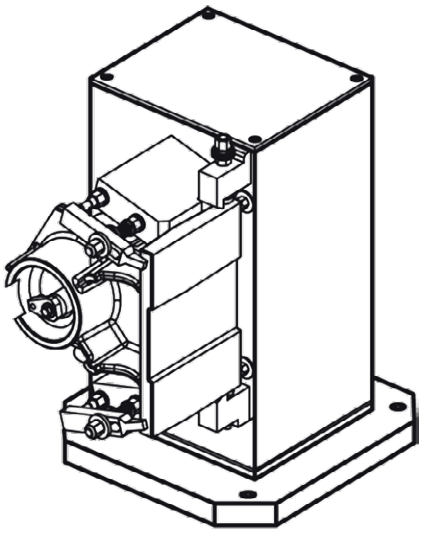

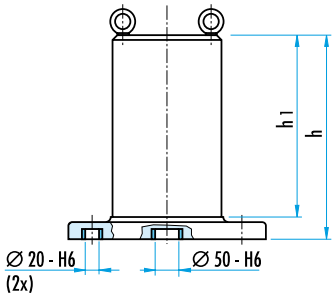

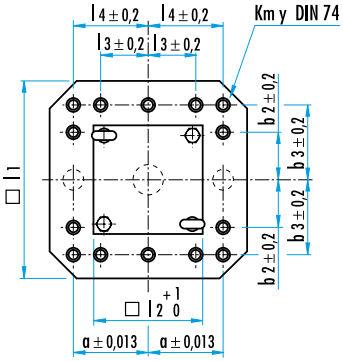

PLATEAU DE BRIDAGE

H.1912

PLATEAU DE BRIDAGE - Réf. : H.1912

MATIERE : fonte GG 30.

EXECUTION : préusiné. - Exécutions spéciales sur demande.

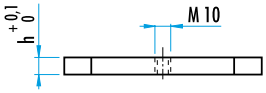

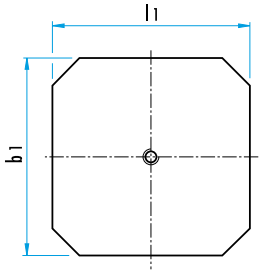

b1 x l1	h +0,1	kg	Réf.
400 x 400	40,1	45	***H.1912.210***
400 x 500	40,1	57	***H.1912.310***
500 x 500	40,2	71	***H.1912.410***
500 x 630	50,2	112	***H.1912.510***
630 x 630	50,2	141	***H.1912.610***

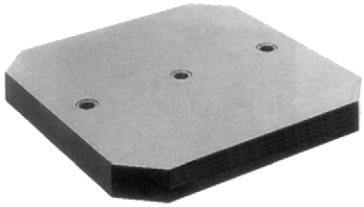

PLATEAU DE BRIDAGE AVEC TROUS DE CENTRAGE - Réf. : H.1912

MATIERE : fonte GG 30.

Exécutions spéciales sur demande.

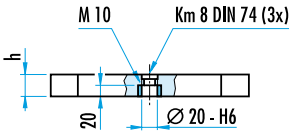

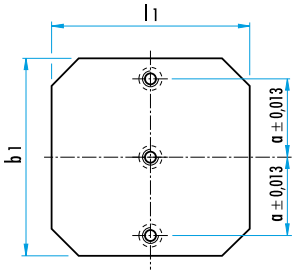

b1 x l1	h	a	kg	Réf.
400 x 400	40 ± 0,02	150	45	***H.1912.220***
400 x 500	40 ± 0,02	150	57	***H.1912.320***
500 x 500	40 ± 0,02	200	71	***H.1912.420***
500 x 630	50 ± 0,03	200	112	***H.1912.520***
630 x 630	50 ± 0,03	200	141	***H.1912.620***

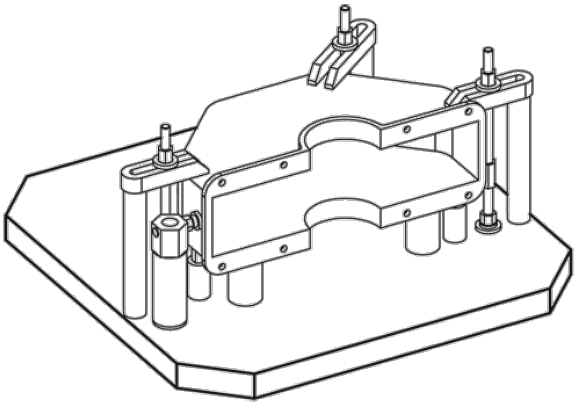

EQUERRE DE BRIDAGE EN Té

H.1906 - H.1907

MATIERE : fonte GG 30 ou Aluminium.

EXECUTION : préusinée. - Exécutions spéciales sur demande.

ALU

b1 x l1	l2	h1	h	a	a1	b2	l3	l4	s+1	y	Ref. GG 30	Ref. alu.
250 x 320	–	320	380	120	100	100	–	100	61	10	–	***H.1907.010***
400 x 400	–	400	475	150	150	150	–	150	81	12	***H.1906.210***	***H.1907.210***
400 x 400	500	400	475	150	150	150	–	150	81	12	***H.1906.310***	***H.1907.310***
500 x 500	–	500	595	200	200	200	–	200	101	12	***H.1906.410***	***H.1907.410***
500 x 500	630	500	595	200	200	200	–	200	101	12	***H.1906.510***	***H.1907.510***
630 x 630	–	630	725	200	200	200	–	200	131	16	***H.1906.610***	***H.1907.610***
800 x 800	–	800	910	300	300	300	100	300	151	16	***H.1906.810***	***H.1907.810***

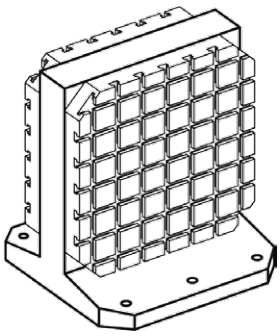

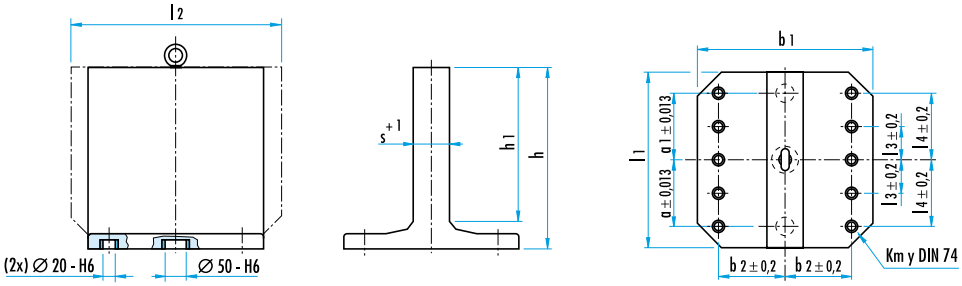

EQUERRE DE BRIDAGE EN Té AVEC TROUS TARAUDES

H.1906

MATIERE : fonte GG 30.

Exécutions spéciales sur demande.

□ l1	l2	h1	h	a	b2	l3	l4	l5	h2	s ±0,02	Ref.
400	–	400	475	150	150	150	100	100	275	80	***H.1906.240***
400	**500**	400	475	150	150	150	200	100	275	80	***H.1906.340***
500	–	500	595	200	200	200	200	200	345	100	***H.1906.440***
500	**630**	500	595	200	200	200	200	200	345	100	***H.1906.540***
630	–	630	725	200	200	200	200	200	410	130	***H.1906.640***

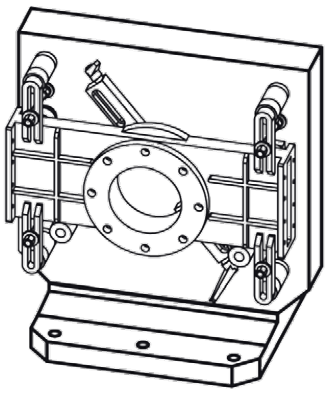

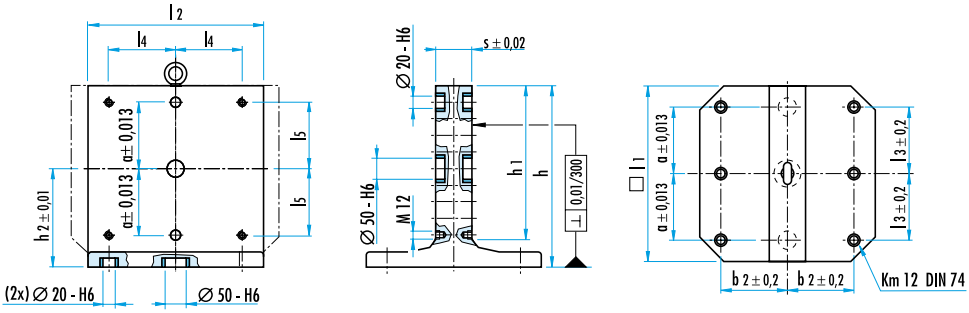

EQUERRE DE BRIDAGE EN L

H.1910

MATIERE : Acier mécanosoudé

l	b	h	Poids (kg)	***Ref.***
400	250	450	76	***H.1910.020***
500	330	550	143	***H.1910.040***
630	370	650	180	***H.1910.060***

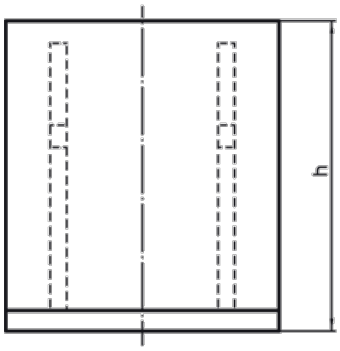

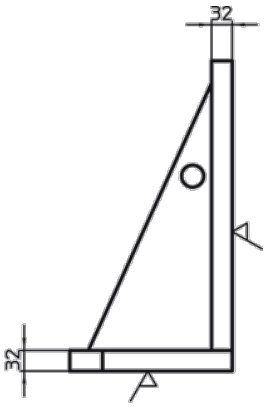

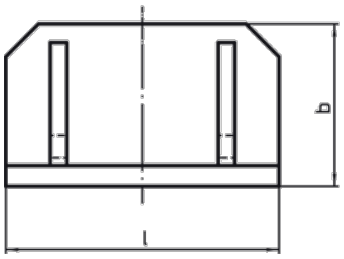

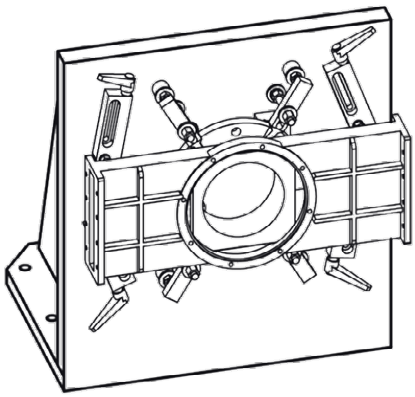

EQUERRE DE BRIDAGE EN Té

H.1910

MATIERE : Acier mécanosoudé

l1	l2	l3	h	h1	s	a	y	Poids (kg)	*Ref.*
400	400	150	475	425	121	150	12	148	***H.1910.120***
500	500	200	600	545	151	200	12	274	***H.1910.140***
630	630	200	725	660	181	200	16	395	***H.1910.160***

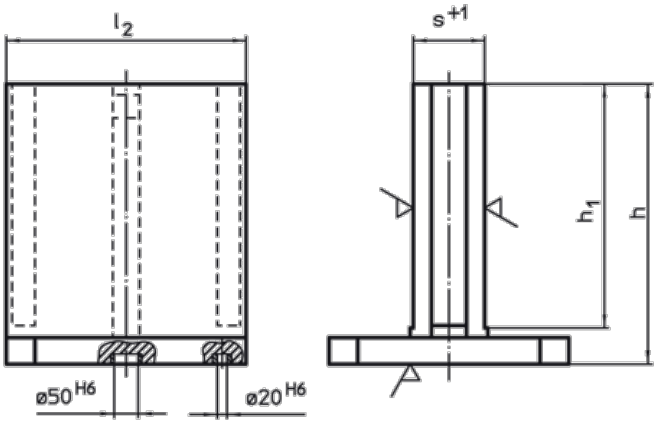

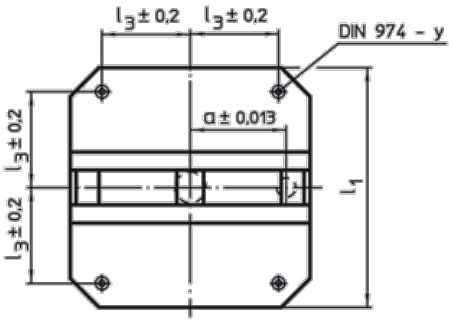

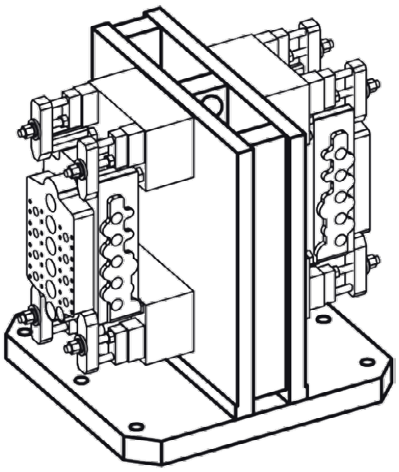

CUBE DE BRIDAGE

H.1910

MATIERE : Acier mécanosoudé
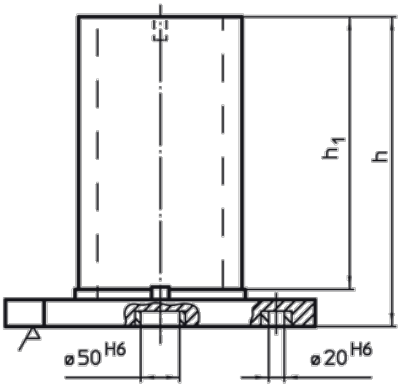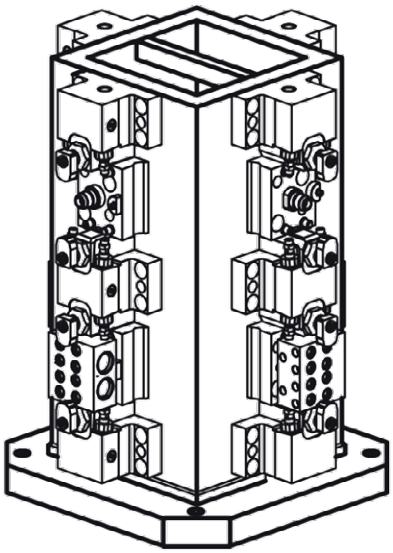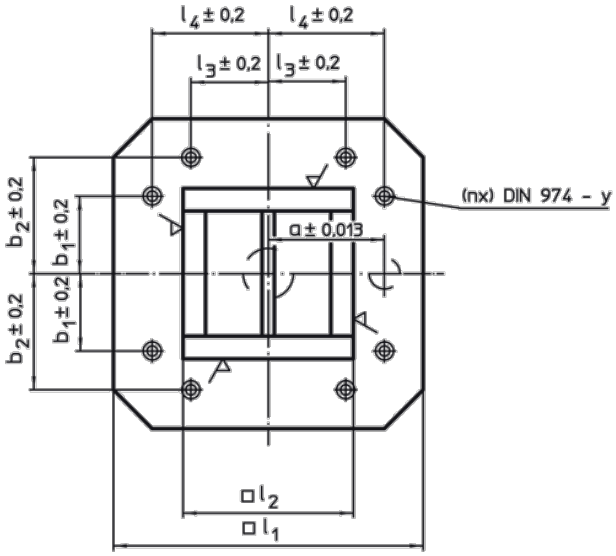
l1	l2	l3	l4	h	h1	a	b1	b2	n	y	Poids (kg)	Ref.
400	231	-	150	500	450	150	150	-	4	12	134	***H.1910.220***
500	331	-	200	650	595	200	200	-	4	12	282	***H.1910.240***
630	451	200	300	800	740	200	200	300	8	16	427	***H.1910.260***