VOLANT DE SECURITE

Ces volants répondent aux prescriptions de sécurité actuelle ; ils doivent être fixés à l'arbre de sorte qu'ils ne tournent plus lorsque la machine est en marche. Le volant est débrayé lorsqu'il n'est pas actionné. En tirant ou en poussant axialement sur le volant celui-ci se crabote et est alors relié à l'arbre.

Volant avec embrayage à palier lisse - Ref. GWN.0004 :
Les éléments d'accouplement sont assemblés dans un bloc fermé.
L'embrayage est à graisser régulièrement.
Cet embrayage peut être actionné soit en poussant, soit en tirant..
La version "tirer" présente une plus grande sécurité contre les accidents car le risque de provoquer une accouplement intempestif est nettement plus faible.
Dans la version sans poignée (sans balourd) le volant tourne avec l'entraînement de la machine mais il peut s'arrêter d'un simple contact de la main. Ce modèle convient particulièrement bien pour un fonctionnement en continu et pour des vitesses importantes.
Dans la version avec poignée (balourd statique) le volant débrayé s'arrête lorsque l'arbre est en rotation. Cette version est intéressante pour des vitesses relativement faibles ou des vitesses plus élevées pendant de courtes périodes
Le risque d'encrassement et / ou une marche "à sec" peut encore réduire les possibilités d'utilisation de ce volant à palier lisse.
Une friction entre le volant et l'arbre ne peut pas être évitée.

Volant avec embrayage à **palier à aiguilles - Ref. GWN.0005 :**
L'embrayage est muni de surfaces de friction rectifiées et recouvertes de Teflon®
Même version que pour le modèle Ref. GWN.0004 mais avec les avantages suivants :
utilisation à des vitesses plus élevées
frottement et usure nettement plus faibles
moindre sensibilité à une lubrification insuffisante
accouplement plus aisé.

Ces deux paliers sont montés sur les volants Ref. GWN.3214 et GWN.3215.

Volant de sécurité avec capuchon – Ref. GWN.3216 :
Ce volant est muni d'office d'un l'embrayage à palier à aiguilles et n'existe que dans la version "tirer".
Le capuchon protège efficacement le système contre les impuretés.

Les 3 volants de sécurité ci-dessous sont caractérisés par le fait qu'ils ne nécessitent pas de dispositions spéciales sur la machine.
Ils s'emboîtent tout simplement sur l'arbre.
Cependant une friction entre le volant et l'arbre ne peut être évitée.

VOLANT DE SECURITE EN ALUMINIUM A PALIER LISSE

GWN.3214

MATIERE ET EXECUTION :
Corps en aluminium, couronne tournée et polie.
Palier lisse (Ref. GWN.0004) en acier nitruré, à graisser régulièrement.
Rainure de cale suivant DIN 6885.
Poignée tournante en duroplast noir.
Ref. GWN.3214.xxx.A.ZI = version "tirer", sans poignée.
Ref. GWN.3214.xxx.A.DR = version "pousser", sans poignée.
Ref. GWN.3214.xxx.D.ZI = version "tirer", avec poignée tournante.
Ref. GWN.3214.xxx.D.DR = version "pousser", avec poignée tournante.

REMARQUE :
Ces volants répondent aux prescriptions de sécurité actuelles ; ils doivent être fixés à l'arbre de sorte qu'ils ne tournent plus lorsque la machine est en marche.
Le volant est débrayé lorsqu'il n'est pas actionné.
En tirant ou en poussant sur le volant celui-ci se crabote et est alors relié à l'arbre.
La version "tirer" présente une plus grande sécurité contre les accidents car le risque de provoquer un accouplement intempestif est nettement plus faible.

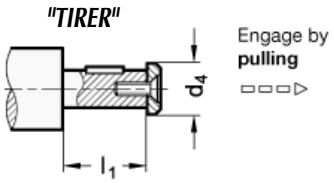

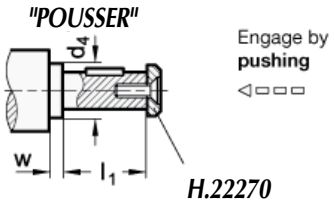

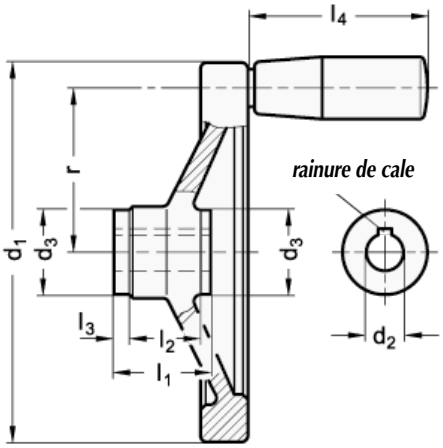

H.22270

Ø d1	Ø d2 H7	Ø d3	Ø d4 max.	l1 max.	l2	l3	l4 ≈	r	w min.	Ø poignée	Ref.
125	**12**	28	17	28.5	18	5	67.5	54	4	23	***GWN.3214.125.12...***
140	**12**	28	17	28.5	19	5	67.5	61	4	23	***GWN.3214.140.12...***
140	**14**	32	21	32.5	19	6	67.5	61	4	23	***GWN.3214.140.14...***
140	**16**	32	21	32.5	19	6	67.5	61	4	23	***GWN.3214.140.16...***
160	**14**	32	21	32.5	20	6	82.5	71	4	26	***GWN.3214.160.14...***
160	**16**	32	21	32.5	20	6	82.5	71	4	26	***GWN.3214.160.16...***
200	**18**	38	26	36.5	24	6	82.5	89	4	26	***GWN.3214.200.18...***
200	**20**	38	26	36.5	24	6	82.5	89	4	26	***GWN.3214.200.20...***
250	**22**	45	30	47.5	28	12	92.5	113	4	28	***GWN.3214.250.22...***

POUR LA COMMANDE :
Ref. GWN.3214, Ø 160, version "tirer", alésage K 14, sans poignée = ***Ref. GWN.3214.160.14.A.ZI***
Ref. GWN.3214, Ø 140, version "pousser", alésage K 16, avec poignée = ***Ref. GWN.3214.140.16.D.DR***

VOLANT DE SECURITE EN ALUMINIUM A PALIER A AIGUILLES

GWN.3215

MATIERE ET EXECUTION :

Corps en aluminium, couronne tournée et polie.
Palier à aiguilles (Ref. GWN.0005) en acier nitruré – surface de friction avec coating Teflon ®.
Rainure de cale suivant DIN 6885 P9
Poignée tournante en duroplast noir.

- **Ref. GWN.3215.xxx.xx.A.ZI** = version "tirer", sans poignée.
- **Ref. GWN.3215.xxx.xx.A.DR** = version "pousser", sans poignée.
- **Ref. GWN.3215.xxx.xx.D.ZI** = version "tirer", avec poignée tournante.
- **Ref. GWN.3215.xxx.xx.D.DR** = version "pousser", avec poignée tournante.

REMARQUE :

Ces volants répondent aux prescriptions de sécurité actuelles ; ils doivent être fixés à l'arbre de sorte qu'ils ne tournent plus lorsque la machine est en marche.
Le volant est débrayé lorsqu'il n'est pas actionné.
En tirant ou en poussant sur le volant celui-ci se crabote et est alors relié à l'arbre.
La version "tirer" présente une plus grande sécurité contre les accidents car le risque de provoquer un accouplement intempestif est nettement plus faible.

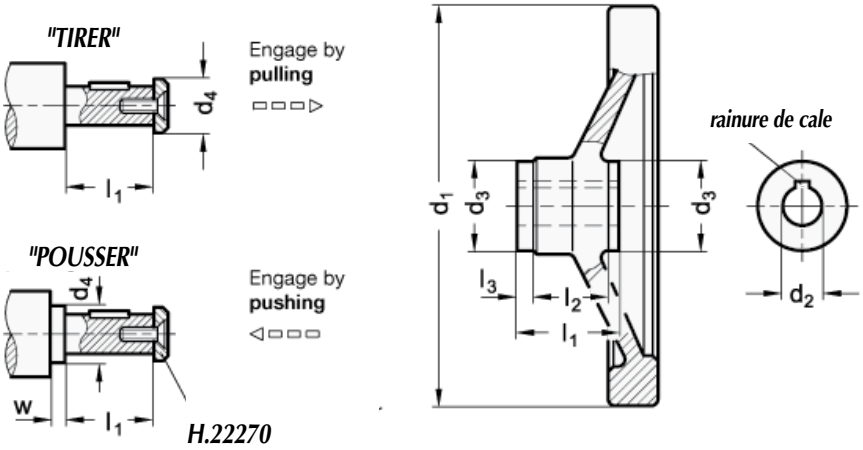

Ø d1	Ø d2 H7	Ø d3	Ø d4 max.	l1 max.	l2	l3	l4 ≈	r	w min.	Ø poignée	Ref.
125	**12**	29	17	42	18	12	67.5	54	4	23	*GWN.3215.125.12...*
140	**12**	29	17	42	19	12	67.5	61	4	23	*GWN.3215.140.12...*
140	**14**	33	21	48	19	14	67.5	61	4	23	*GWN.3215.140.14...*
160	**14**	33	21	48	20	14	82.5	71	4	26	*GWN.3215.160.14...*
200	**18**	33	26	50	24	13	82.5	89	4	26	*GWN.3215.200.18...*
250	**22**	46	30	54	28	13	92.5	113	4	28	*GWN.3215.250.22...*

POUR LA COMMANDE :

Ref. GWN.3215, Ø 160, version "tirer", alésage K 14, sans poignée = ***Ref. GWN.3215.160.14.A.ZI***
Ref. GWN.3215, Ø 140, version "pousser", alésage K 14, avec poignée = ***Ref. GWN.3215.140.14.D.DR***

VOLANT DE SECURITE EN ALUMINIUM AVEC COUVERCLE

GWN.3216

MATIERE ET EXECUTION :

Corps en aluminium, couronne tournée et polie.
Parties non usinées revêtues de plastique noir, mat.
Accouplement par palier à aiguilles en acier trempé et graissé.
Surfaces de glissement rectifiées.
Couvercle de protection en plastique gris clair.
Avec ou sans poignée en acier plastifié, noir mat.
Avec rainure de cale suivant DIN 6885 P9.

- **Forme A :** sans poignée
- **Forme D :** avec poignée tournante

REMARQUE :

Embrayage de sécurité en tirant sur le volant.
Le couvercle en plastique est clipsé dans une gorge sur le moyeu du volant et protège le palier contre les impuretés.
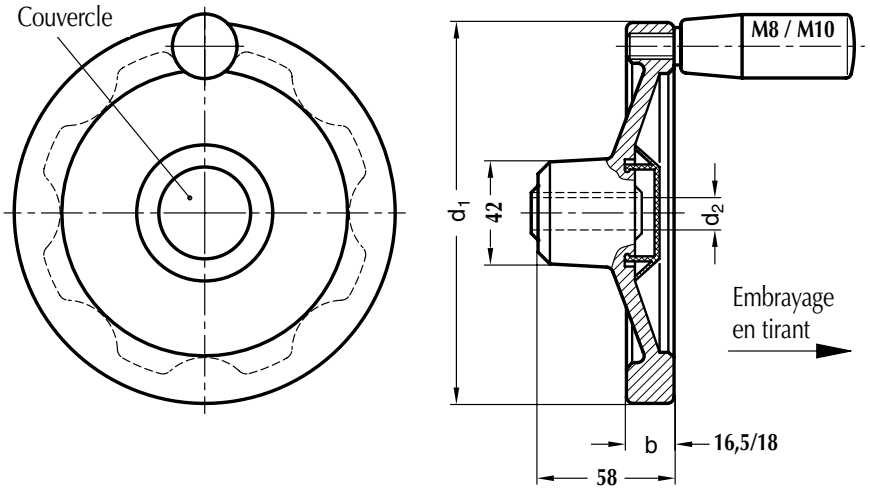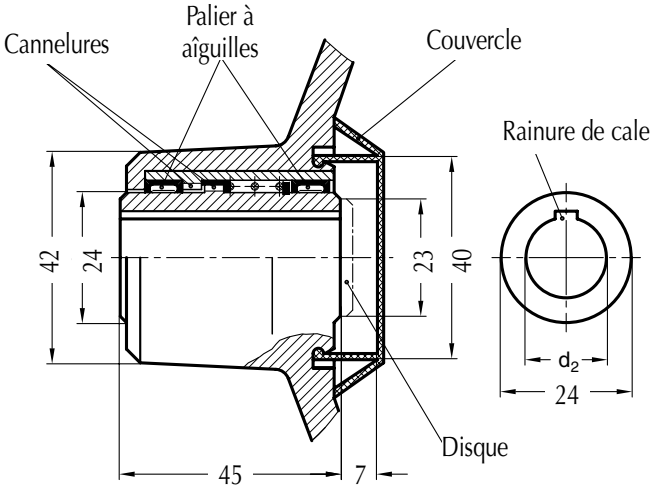
d1	d2 H7	*Ref. sans poignée*	*Ref. avec poignée*
140	12	*GWN.3216.140.12.A*	*GWN.3216.140.12.D*
140	14	*GWN.3216.140.14.A*	*GWN.3216.140.14.D*
140	16	*GWN.3216.140.16.A*	*GWN.3216.140.16.D*
160	12	*GWN.3216.160.12.A*	*GWN.3216.160.12.D*
160	14	*GWN.3216.160.14.A*	*GWN.3216.160.14.D*
160	16	*GWN.3216.160.16.A*	*GWN.3216.160.16.D*