BAGUE DE GUIDAGE EN METAL FRITTE A COLLER SANS JEU ISO 9448.2 - DIN 9831

2051.32

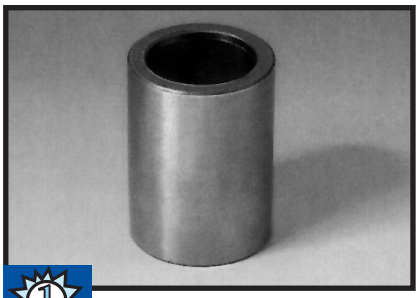

MATIERE : métal fritté carbonitruré. Dureté : ≥ 700 HV 0,2, alésage état de surface : Rz 10.

REMARQUE : Les bagues sont collées "sans jeu".
La précision du positionnement glissant doit être de H5. Le collage "sans jeu" ne sert qu'a tenir la bague dans son logement.
Voir colle Réf. LOC.648, page 861.
Il est recommandé de ne pas "presser" les bagues afin de ne pas modifier leur géométrie.
Voir description du guidage en métal fritté
Emploi avec les colonnes de guidage Réf.202.19, 202.21, 2021.46, 2021.50
Voir classification par paire dans généralités

AVANTAGES du collage sans jeu en comparaison au système de scellage devenu obsolete :

- meilleur stabilité et haute précision,
- l'échange se fait rapidement et facilement,
- la chaleur est mieux éloignée du guidage pas de couche isolante,
- temps de durcissement : un 1/6 du temps du scellage.

Plages de tolérances spéciale, voir généralités.

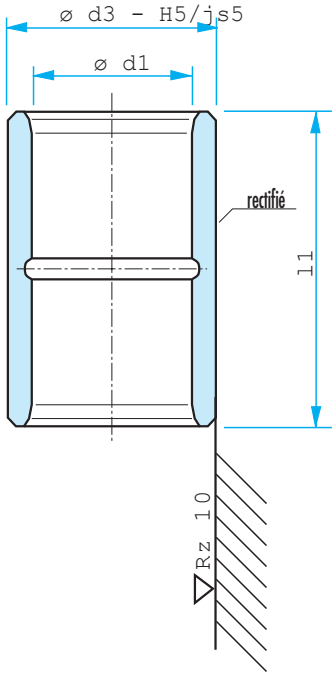

Réf. 2051.32

	Ø d1 / Ø d3	8 / 13,7	11/12 / 22	15/16 / 28	19/20 / 32	24/25 / 40	30/32 / 48	38/40 / 58	48/50 / 70	60/63 / 85	80 / 95,7
	15	•									
	23		•	•	•	•					
	30		•	•	•	•	•	•			
l1	37		•	•	•	•	•	•	•		
	47			•	•	•	•	•	•		
	60			•	•	•	•	•	•	•	•
	77				•	•	•	•	•	•	
	95						•	•	•	•	
	110										•
	120							•	•	•	•

POUR LA COMMANDE :
205.32 d1 = 40, l1 = 60 = ***Réf. 2051.32.040.060***

BAGUE DE GUIDAGE EPAULEE EN METAL FRITTE ISO 9448.6 - DIN 9831

2081.31/32/33/34/35

MATIERE : métal fritté de grande pureté - carbonitruré, durete : ≥ 700 HV 0,2.

EXECUTION : surfaces de guidage finement rectifiées et honées. Ø d3 finement rectifié, livré avec 3 ou 4 brides à vis Réf. 207.45

Indication de montage : Ø d3 avec tolérance H5, le fourreau est fixé avec les brides à vis

REMARQUE : ces fourreaux en métal frité peuvent être remplacés par les fourreaux à guidage à billes.

Voir classification par paire dans généralités

Voir description des guidages lisses dans généralités.

Emploi avec les colonnes de guidage Réf. 202.19, 202.21, 2021.46, 2021.50

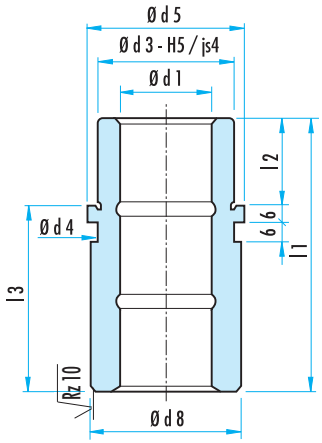

Réf. 2081.31

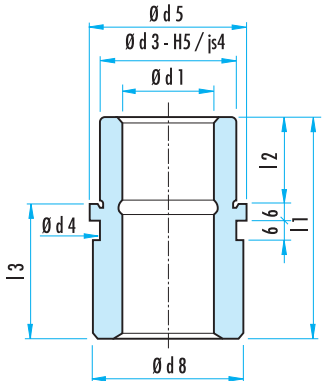

Réf. 2081.32/33/34

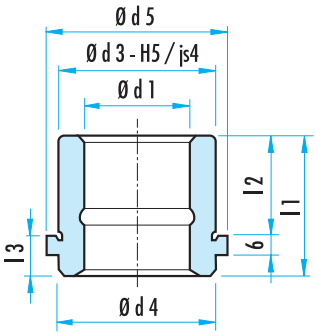

Réf. 2081.35

	Ø d1	19/20	24/25	30/32	38/40	48/50	60/63
	Ø d3	32	40	48	58	70	85
	Ø d4	32	40	48	58	70	85
	Ø d5	40	48	56	66	80	95
	Ø d6	52	60	67	77	91	106
	Ø d7	64,7	72,7	79,7	89,7	103,7	118,7
	Ø d8	39	46	53	63	77	92
	a	20,7	22,65	24,4	35,3	40,2	45,5
	a1	30	33,4	36,4	35,3	40,2	45,5
Réf. 2081.31	l1	59	79	93	108	127	150
	l2	23	23	30	37	47	60
	l3	36	56	63	71	80	90
Réf. 2081.32	l1	–	80	93	110	131	–
	l2	–	30	37	47	60	–
	l3	–	50	56	63	71	–
Réf. 2081.33	l1	–	55	69	79	96	–
	l2	–	30	37	47	60	–
	l3	–	25	32	32	36	–
Réf. 2081.34	l1	43	59	75	82	97	116
	l2	23	23	30	37	47	60
	l3	20	36	45	45	50	56
Réf. 2081.35	l1	35	35	42	52	65	80
	l2	23	23	30	37	47	60
	l3	12	12	12	15	18	20

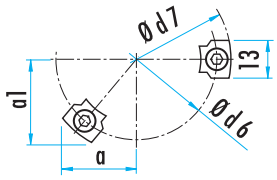

Réf. 207.45

POUR LA COMMANDE :

2081.31 d1 = 40 = ***Réf. 2081.31.040***

BAGUE DE GUIDAGE EPAULEE EN METAL-FRITTE NORME AFNOR

210.31 / 34 / 35

MATIERE : métal fritté de grande pureté, carbonitruré de dureté ≥ 700 HV 0,2

EXECUTION : Surfaces de guidage finement rectifiées et honées.
Livré avec 3 ou 4 (à partir de Ø 40) brides à vis Réf. 207.45 (tête Ø 13 - M6 x 20).
Alésage de fixation : H 6, finement rectifié.

REMARQUE : ces bagues sont échangeables avec les bagues de guidage pour cages à billes Réf. 210.44 et 46.
Voir classification par paires dans généralités.
Voir description des guidages lisses dans généralités.
Emploi avec les colonnes Réf. 202.19, 202.21, 2021.46, 2021.50

Plages de tolérances spéciale, voir généralités.

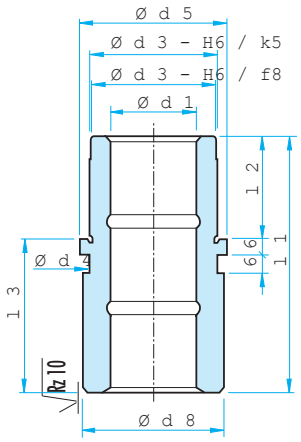

Réf. 210.31

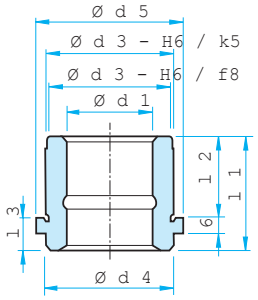

Réf. 210.34

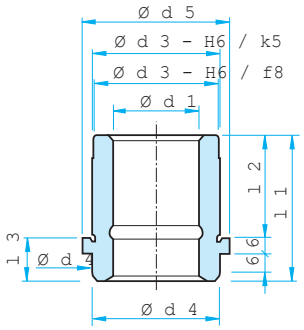

Réf. 210.35

	Ø d1	19/20	25	32	40	50
	Ø d3	32	40	50	63	80
	Ø d4	32	40	50	63	80
	Ø d5	36	45	56	70	90
	Ø d6	49	57	67	81	101
	Ø d7	61,7	69,7	79,7	93,7	113,7
	Ø d8	35	43,5	53	67	87
	a	19,9	21,9	24,4	36	43
	a1	28,6	32,1	36,4	36	43
Réf. 210.31	l1	66	70	83	98	120
	l2	30	30	38	48	61
	l3	36	40	45	50	59
Réf. 210.34	l1	42	50	63	76	96
	l2	30	38	48	61	78
	l3	12	12	15	15	18
Réf. 210.35	l1	28	32	37	44	44
	l2	16	20	25	32	32
	l3	12	12	12	12	12

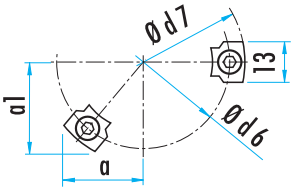

Réf. 207.45

POUR LA COMMANDE :
210.31 d1 = 40 = ***Réf. 210.31.040***

FOURREAU DE GUIDAGE A BRIDE EN METAL FRITTE ISO 9448.4 - DIN 9831

2091.31/32/34

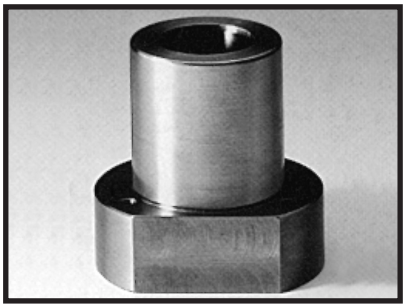

MATIERE : métal fritté de grande pureté - carbonitruré, durete : ≥ 700 HV 0,2.

EXECUTION : surfaces de guidage finement rectifiées et honées. Ø d3 finement rectifié.
Indication de montage : Ø d3 avec tolérance H5, le fourreau à bride est fixé par 3 vis DIN 912 sauf pour Ø 15/16 (DIN 6912).

REMARQUE : ces fourreaux à bride en métal fritté peuvent être remplacés par les fourreaux à bride avec guidage à billes.
Voir classification par paires dans généralités.
Voir description des guidages lisses dans généralités.
Emploi avec les colonnes de guidage Réf. 202.19, 202.21, 2021.46, 2021.50

Plages de tolérances spéciale, voir généralités.

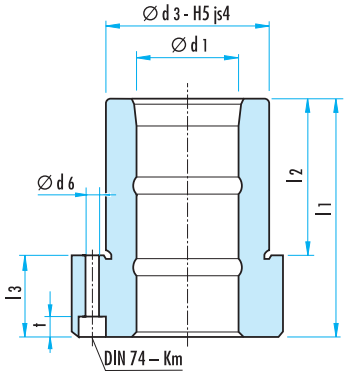

Réf. 2091.31

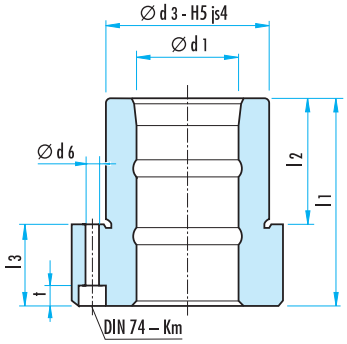

Réf. 2091.32

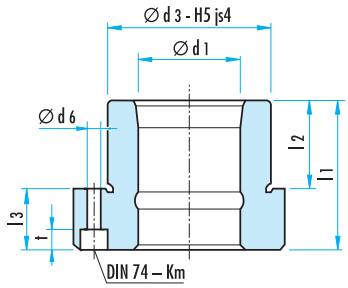

Réf. 2091.34

	Ø d1	15/16(*)	19/20	24/25	30/32	38/40	48/50	60/63	80
	Ø d3	28	32	40	48	58	70	85	105
	Ø d4	45	50	63	72	85	104	120	148
	Ø d5	35	40	50	58	70	86	100	125
	Ø d6	4,5	4,5	5,5	5,5	6,6	9	9	11
	t	3,4	4,6	5,7	5,7	6,8	9	9	11
	k	15	18	23	28	33	38	46	56
Réf. 2091.31	l1	–	52	62	72	77	102	102	125
	l2	–	37	37	47	47	60	60	75
	l3	–	15	25	25	30	42	42	50
Réf. 2091.32	l1	36	45	55	62	67	89	89	–
	l2	30	30	30	37	37	47	47	–
	l3	6	15	25	25	30	42	42	–
Réf. 2091.34	l1	29	38	38	45	55	62	–	–
	l2	23	23	23	30	30	37	–	–
	l3	6	15	15	15	25	25	–	–

(*) pour vis DIN 6912. (non livrée)

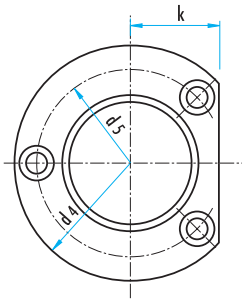

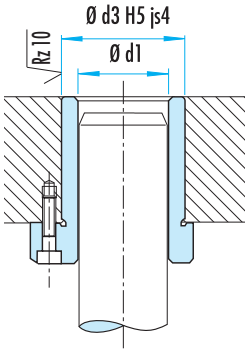

POUR LA COMMANDE :
2091.34 d1 = 40 = ***Réf. 2091.34.040***