GUIDE AVEC CONTROLE DE LA POSITION DE LA PIECE

Art. 2443.10/11

Exemple de montage :

Guide-platine avec grands outils

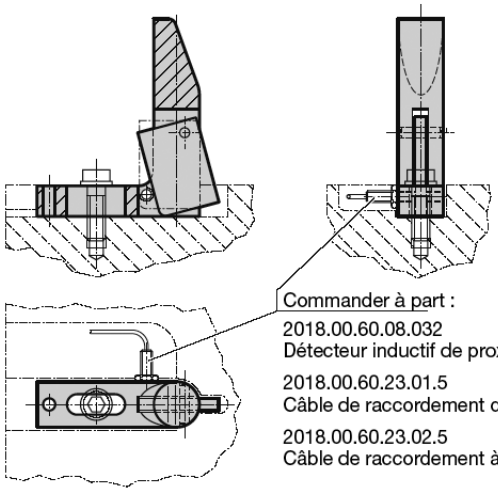

Commander à part :

2018.00.60.08.032
Détecteur inductif de proximité

2018.00.60.23.01.5
Câble de raccordement droit

2018.00.60.23.02.5
Câble de raccordement à 90°

2443.10./2443.11.

N° de commande	l		
2443.10.065	65		
090	90		
120	120		
150	150		
180	180		
250	250		
		l_1	l_2
2443.11.120	120[1)]	55	70
150	150[1)]		
180	180[2)]	105	120
250	250[2)]		

Exemple de commande :

Guide	= 2443.10.
l = 120 mm	= 120
N° de commande	= 2443.10.120

Guide avec contrôle de la position de la pièce	= 2443.11.
l = 120 mm	= 120
N° de commande	= 2443.11.120

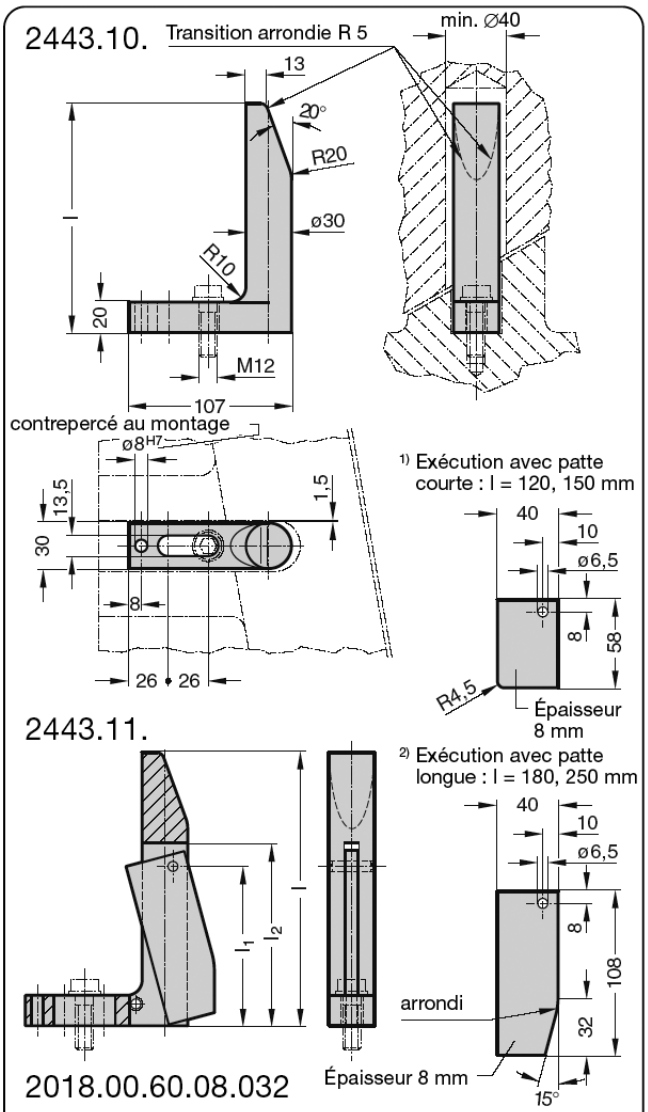

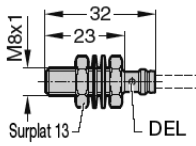

Caractéristiques techniques	
Tension théorique de fonctionnement Ue	24 V DC
Tension de fonctionnement Us	10-30 V DC
Intensité à vide Io	
avec / sans amortissement	≤ 8 mA/≤ 1 mA
Précision de répétition R	≤ 5%
Température ambiante Ta	–40 bis +85°C
Fréquence de manœuvre f	3000 Hz
Type de protection selon C.E.I. 529	IP 67
Matière du corps	Acier inox
Genre de raccordement	Connecteur
Homologation	UL

2018.00.60.23.01.5 Câble de raccordement droit

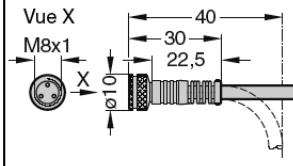

Type de câble : tripolaire, M 8, résistant à l'huile

Longueur standard 5 m, autre longueur à la demande

2018.00.60.23.02.5 Câble de raccordement à 90°

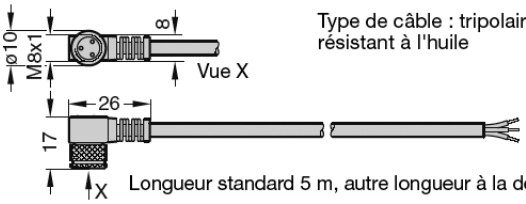

Type de câble : tripolaire, M 8, résistant à l'huile

Longueur standard 5 m, autre longueur à la demande