CONVOYEUR EXTENSIBLE A ROULEAUX

GR.12

Généralités : Intéressant là où un convoyeur fixe et droit n'est pas désiré.
La mobilité et la longueur variable de ces convoyeurs permet de résoudre des flux de manutention différents. Le convoyeur peut aussi être utilisé en position inclinée de par les pieds réglables en hauteur. Des courbes de 180° peuvent être réalisées, la charge suit la courbe choisie sans avoir besoin de guides latéraux. Les modèles présentés sont "standards" mais des solutions sur mesure sont aussi possibles.

Caractéristiques techniques :
Modèle standard avec rouleaux diam 50 mm sur roulements à billes.
Ref. GR.12.xxxx.KU = rouleaux en PVC bleu

Sur demande : ***Ref. GR.12.xxxx.SV*** = rouleaux en acier galvanisé.
Largeur de convoyeur : de 300 à 1200 mm
Longueur étirée jusqu'à 10 m avec un seul convoyeur.
Réglage en hauteur sans échelon : 720 à 1.150 mm.
Châssis en acier galvanisé brillant.
Roulettes pivotantes en caoutchouc plein diam 125 avec frein pour une bonne stabilité.

Options :
- butée de fin de course
- pièces de liaison pour plusieurs convoyeurs
- pattes d'accrochage pour fixation à des transporteurs existants.

CONVOYEUR EXTENSIBLE A ROULEAUX

GR.12

Largeur (mm)	nomb. de rouleaux par axe	nombre de pieds	nombre d'axes	extension (m)	capacité (daN) (entre 2 pieds)	Ref.
300	1	3	35	1,9 - 4,5	100	GR.12.0313.KU
300	1	4	48	2,5 - 6,3	100	GR.12.0314.KU
300	1	5	61	3,2 - 8,0	100	GR.12.0315.KU
300	1	6	74	3,9 - 9,8	100	GR.12.0316.KU
400	2	3	35	1,9 - 4,5	100	GR.12.0423.KU
400	2	4	48	2,5 - 6,3	100	GR.12.0424.KU
400	2	5	61	3,2 - 8,0	100	GR.12.0425.KU
400	2	6	74	3,9 - 9,8	100	GR.12.0426.KU
500	2	3	35	1,9 - 4,5	125	GR.12.0523.KU
500	2	4	48	2,5 - 6,3	125	GR.12.0524.KU
500	2	5	61	3,2 - 8,0	125	GR.12.0525.KU
500	2	6	74	3,9 - 9,8	125	GR.12.0526.KU
600	4	3	35	1,9 - 4,5	125	GR.12.0643.KU
600	4	4	48	2,5 - 6,3	125	GR.12.0644.KU
600	4	5	61	3,2 - 8,0	125	GR.12.0645.KU
600	4	6	74	3,9 - 9,8	125	GR.12.0646.KU
800	4	3	35	1,9 - 4,5	125	GR.12.0843.KU
800	4	4	48	2,5 - 6,3	125	GR.12.0844.KU
800	4	5	61	3,2 - 8,0	125	GR.12.0845.KU
800	4	6	74	3,9 - 9,8	125	GR.12.0846.KU
1000	4	3	35	1,9 - 4,5	125	GR.12.1043.KU
1000	4	4	48	2,5 - 6,3	125	GR.12.1044.KU
1000	4	5	61	3,2 - 8,0	125	GR.12.1045.KU
1000	4	6	74	3,9 - 9,8	125	GR.12.1046.KU
1200	6	3	35	1,9 - 4,5	150	GR.12.1263.KU
1200	6	4	48	2,5 - 6,3	150	GR.12.1264.KU
1200	6	5	61	3,2 - 8,0	150	GR.12.1265.KU
1200	6	6	74	3,9 - 9,8	150	GR.12.1266.KU

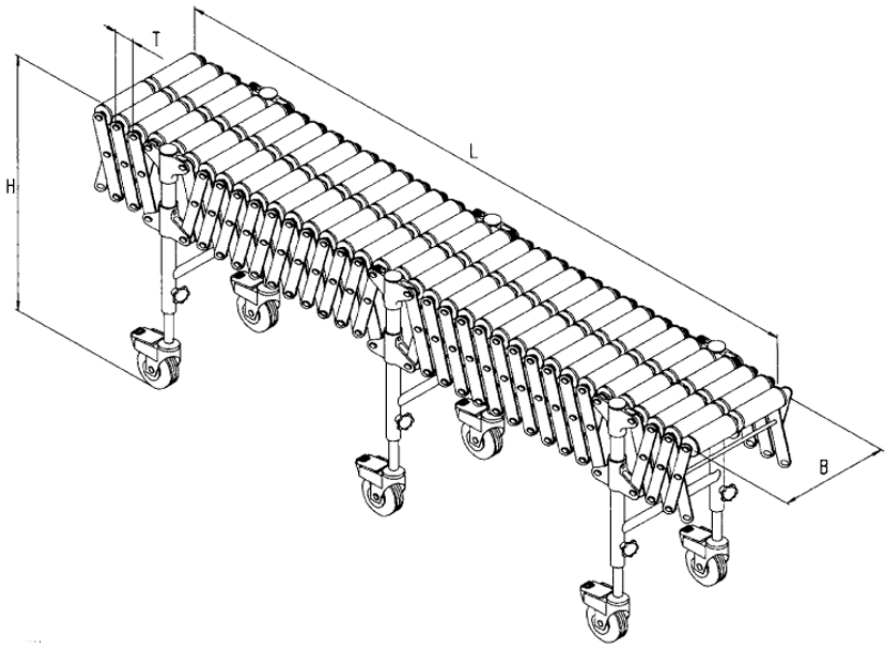

CONVOYEUR EXTENSIBLE A ROULETTES

GR.11

Généralités : Intéressant là où un convoyeur fixe et droit n'est pas désiré. La mobilité et la longueur variable de ces convoyeurs permet de résoudre des flux de manutention différents. Le convoyeur peut aussi être utilisé en position inclinée de par les pieds réglables en hauteur. Des courbes de 180° peuvent être réalisées, la charge suit la courbe choisie sans avoir besoin de guides latéraux. Les modèles présentés sont "standards" mais des solutions sur mesure sont aussi possibles.Convient mieux que les rouleaux pour les très petites charges, les roulettes sont très proches les unes des autres.Les roulettes "tournent" mieux que les rouleaux car la surface de friction est moindre.

Caractéristiques techniques :
Modèle standard avec roulettes diam 48 mm sur roulements à billes.
Ref. GR.11.xxxx.SV = roulettes en acier galvanisé
Sur demande : ***Ref. GR.12.xxxx.KU*** = roulettes en PVC bleu
Largeur de convoyeur : de 300 à 1000 mm
Longueur étirée jusqu'à 10 m avec un seul convoyeur.
Réglage en hauteur sans échelon : 720 à 1.150 mm.
Châssis en acier galvanisé brillant.
Roulettes pivotantes en caoutchouc plein diam 125 avec frein pour une bonne stabilité.

Options :
- butée de fin de course
- pièces de liaison pour plusieurs convoyeurs
- pattes d'accrochage pour fixation à des transporteurs existants.

CONVOYEUR EXTENSIBLE A ROULETTES

GR.11

Largeur (mm)	nomb. de roulettes par axe	nombre de pieds	nombre d'axes	extension (m)	capacité (daN) (entre 2 pieds)	Ref.
300	3	3	35	1,3 - 4,5	100	GR.11.0333.SV
300	3	4	48	1,75 - 6,3	100	GR.11.0334.SV
300	3	5	61	2,2 - 8,0	100	GR.11.0335.SV
300	3	6	74	2,65 - 9,8	100	GR.11.0336.SV
400	4	3	35	1,3 - 4,5	100	GR.11.0443.SV
400	4	4	48	1,75 - 6,3	100	GR.11.0444.SV
400	4	5	61	2,2 - 8,0	100	GR.11.0445.SV
400	4	6	74	2,65 - 9,8	100	GR.11.0446.SV
500	5	3	35	1,3 - 4,5	125	GR.11.0553.SV
500	5	4	48	1,75 - 6,3	125	GR.11.0554.SV
500	5	5	61	2,2 - 8,0	125	GR.11.0555.SV
500	5	6	74	2,65 - 9,8	125	GR.11.0556.SV
600	6	3	35	1,3 - 4,5	125	GR.11.0663.SV
600	6	4	48	1,75 - 6,3	125	GR.11.0664.SV
600	6	5	61	2,2 - 8,0	125	GR.11.0665.SV
600	6	6	74	2,65 - 9,8	125	GR.11.0666.SV
800	8	3	35	1,3 - 4,5	125	GR.11.0883.SV
800	8	4	48	1,75 - 6,3	125	GR.11.0884.SV
800	8	5	61	2,2 - 8,0	125	GR.11.0885.SV
800	8	6	74	2,65 - 9,8	125	GR.11.0886.SV
1000	10	3	35	1,3 - 4,5	125	GR.11.1013.SV
1000	10	4	48	1,75 - 6,3	125	GR.11.1014.SV
1000	10	5	61	2,2 - 8,0	125	GR.11.1015.SV
1000	10	6	74	2,65 - 9,8	125	GR.11.1016.SV

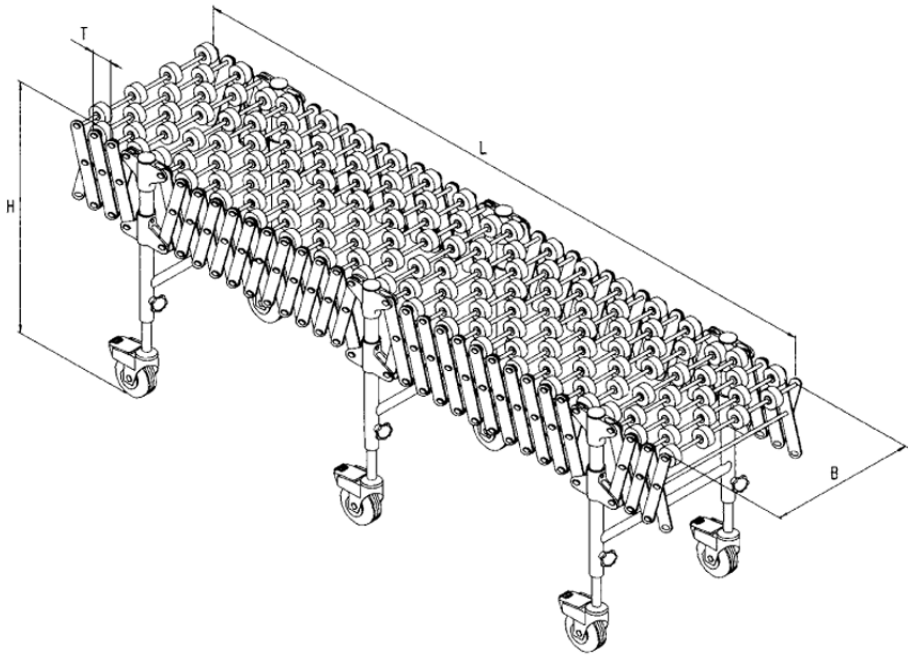

CONVOYEUR EXTENSIBLE A ROULEAUX MOTORISES

GR.13

CONVOYEUR EXTENSIBLE A ROULEAUX MOTORISES

Généralités : Intéressant là où un convoyeur fixe et droit n'est pas désiré. La mobilité et la longueur variable de ces convoyeurs permet de résoudre des flux de manutention différents. Le convoyeur peut aussi être utilisé en position inclinée de par les pieds réglable en hauteur. Des courbes de 180° peuvent être réalisées, la charge suit la courbe choisie sans avoir besoin de guides latéraux. Les modèles présentés sont "standards" mais des solutions sur mesure sont aussi possibles. Ces modèles motorisés possèdent 3 rouleaux par axe. Les rouleaux centraux dans la zone neutre sont entraînés par des chaînes et 1 ou 2 moteurs. Ces convoyeurs motorisés son combinables avec les convoyeurs à roulettes libres ***Ref. GR.11…*** et les convoyeurs à rouleaux libres ***Ref. GR.12…***

Caractéristiques techniques :
Moteur : 220 / 400 V - 3 Ph - 50 Hz.
Modèle standard avec rouleaux diam 50 mm sur roulements à billes.
en PVC bleu.
Sur demande : rouleaux en acier galvanisé.
Rouleaux entraînés en plastique noir.
Vitesse : 0,3 m / s
Largeur de convoyeur : 400 / 500 / 600 mm.
Longueur étirée jusqu'à 7,5 m avec un seul convoyeur.
Réglage en hauteur sans échelon : 720 à 1.150 mm.
Châssis en acier galvanisé brillant.
Roulettes pivotantes en caoutchouc plein diam 125 avec frein pour une bonne stabilité.
Options :
- butée de fin de course
- pièces de liaison pour plusieurs convoyeurs
- pattes d'accrochage pou fixation à des transporteurs existants.

CONVOYEUR EXTENSIBLE A ROULEAUX MOTORISES

GR.13
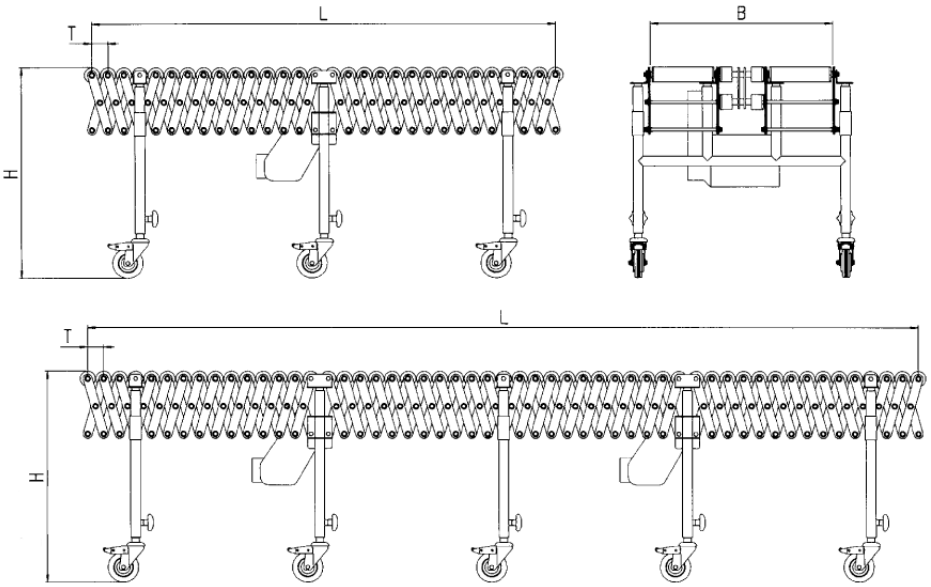
Largeur (mm)	nomb. de rouleaux par axe	nombre de pieds	nombre d'axes	T min - max (mm)	extension (mm)	entrainement (kw)	capacité (daN) (entre 2 pieds)	Ref.
400	3	3	30	56 - 150	1,8 - 4,2	1 x 0,37	125	GR.13.0433.KU
400	3	5	53	56 - 150	3,1 - 7,5	2 x 0,37	125	GR.13.0435.KU
500	3	3	30	56 - 150	1,8 - 4,2	1 x 0,37	125	GR.13.0533.KU
500	3	5	53	56 - 150	3,1 - 7,5	2 x 0,37	125	GR.13.0535.KU
600	3	3	30	56 - 150	1,8 - 4,2	1 x 0,37	125	GR.13.0633.KU
600	3	5	53	56 - 150	3,1 - 7,5	2 x 0,37	125	GR.13.0635.KU